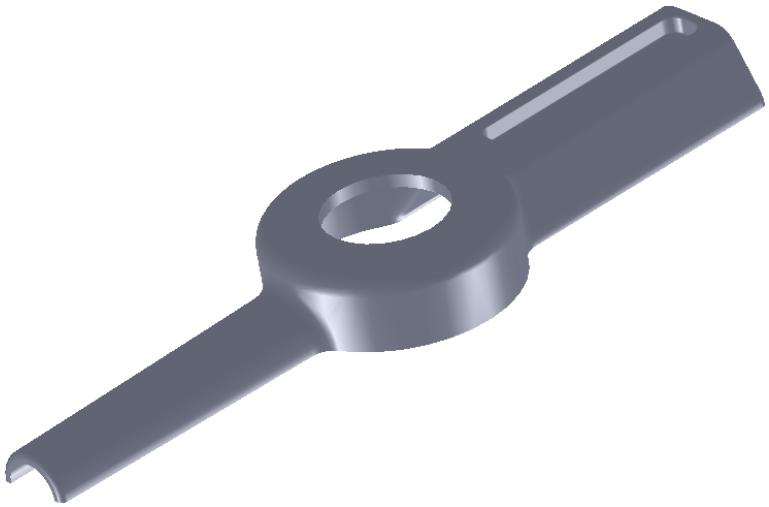

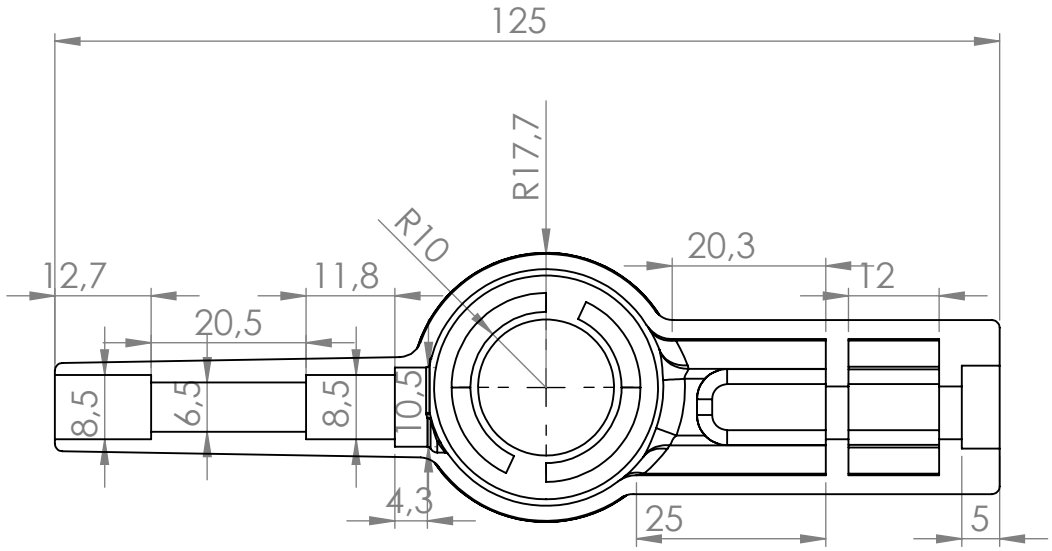
125
R17,7
R10
12,7
11,8
20,3
12
20,5
8,5
6,5
8,5
10,5
4,3
25
5

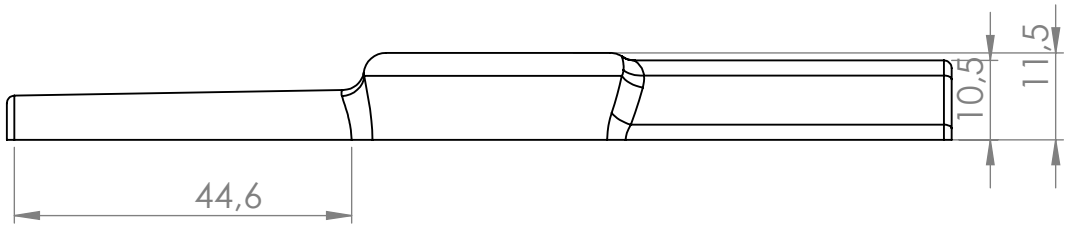
10,5
11,5
44,6

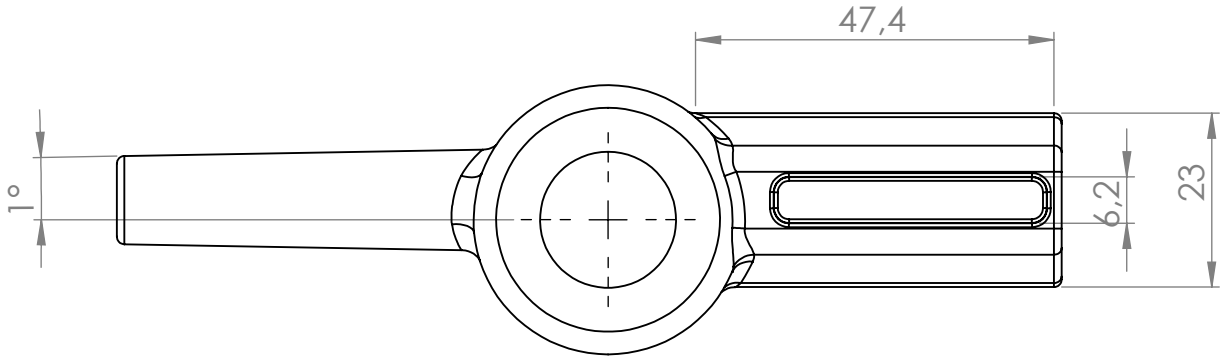
47,4
1°
6,2
23