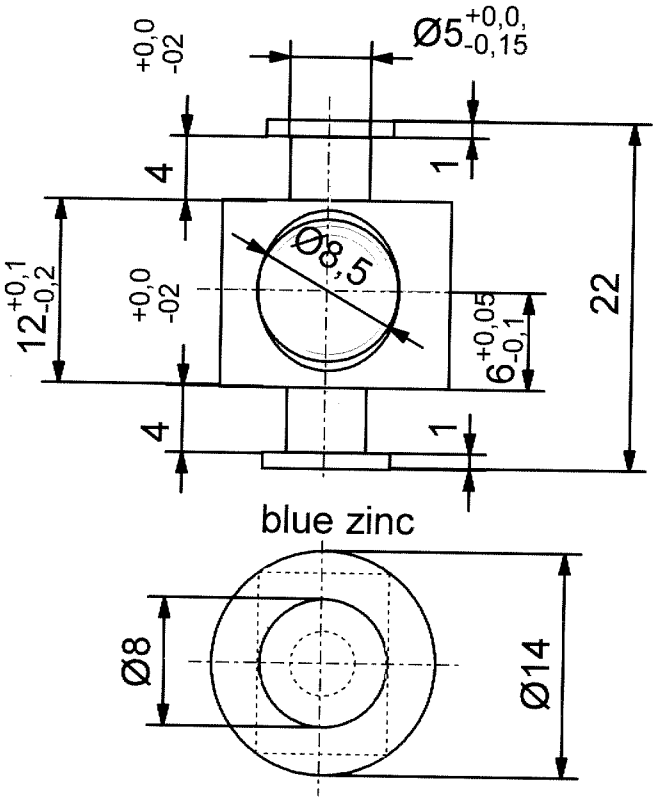

Typ B5-Ø8,5

blue zink

St37 Q235A electroplating	2011		*Maßstab 2:1*	
			Art.-Nr.:100896	