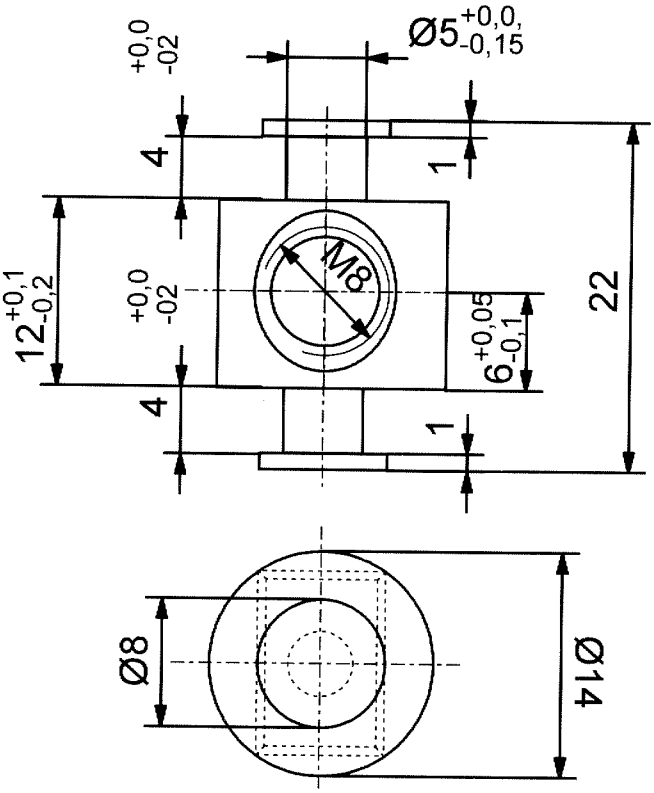

Typ A5-M8

blue zinc

St37 Q235A electroplating	2011		*Maßstab 2:1*	
			Art.-Nr.:100897	